Projekt budowlany
renowacji zabytkowej bramy przy ul. Świętojańskiej 1/3 w Łowiczu

Inwestor: **Powiat Łowicki**
ul. Stanisławskiego 30
99-400 Łowicz

Lokalizacja : **ul. Świętojańska 1/3**
99-400 Łowicz
Dz. ewid. 3002/8

Projektant: **Bogumił Kucharek**

mgr inż. BOGUMIŁ KUCHAREK
Uprawnienia budowlane do projektowania
i kierowania robotami budowlanymi bez ograniczeń
w specjalności konstrukcyjno-budowlanej
nr ewid. LOD/0695/PWOK/07

Czerwiec 2015

2. Zawartość opracowania

1. Strona tytułowa
2. Zawartość opracowania
3. Decyzja konserwatora zabytków
4. Mapa zasadnicza do celów opiniodawczych
5. Dokumenty formalno-prawne
6. Inwentaryzacja budowlana
7. Opinia o stanie technicznym
8. Projekt architektoniczno-budowlany
   - 8.1. Dane ogólne
   - 8.2. Projekt zagospodarowania terenu
   - 8.3. Projekt architektoniczno- budowlany- część opisowa (opis techniczny)
   - 8.4. Informacja dotycząca bezpieczeństwa i ochrony zdrowia
   - 8.5. Projekt architektoniczno- budowlany- cześć graficzna

STAROSTWO POWIATOWE W ŁOWICZU
WYDZIAŁ GEODEZJI, KATASTRU
I GOSPODARKI NIERUCHOMOŚCIAMI
99-400 Łowicz, ul. Stanisławskiego 30a
tel. 830 09 17, 830 04 71, 830 00 84
e-mail: ggn@powiatlowicki.pl

Wycinek Mapy ~~Ewidencyjnej~~ Zasadniczej

Obiekt M. Kawiory, dr. Bratkowice

Skala 1:500

oświadcza się zgodność niniejszej kopii z treścią materiału państwowego zasobu geodezyjnego i kartograficznego

organ prowadzący państwowy zasób geodezyjny i kartograficzny	STAROSTA ŁOWICKI
nazwa materiału zasobu	
identyfikator ewidencyjny materiału zasobu	~~P.1005~~ GOV.6652.638.2015
data wykonania kopii	10.07.2015
imię, nazwisko i podpis osoby reprezentującej organ	Z up. STAROSTY

Halina Zyjpot
Inspektor
w Wydziale Geodezji, Katastru
i Gospodarki Nieruchomościami

Łowicz , dnia 29.06.2015r.

Oświadczenie

Na podstawie art.20 ust.4 ustawy z dnia 7 lipca 1994r. Prawo budowlane (dz. U. z 2015 r. poz. 151, 200, 443, 528, 774) oświadczam , że „ Projekt renowacji zabytkowej bramy przy ul. Świętojańskiej 1/3 w Łowiczu" został sporządzony zgodnie z obowiązującymi przepisami i zasadami wiedzy technicznej.

mgr inż. BOGUMIŁ KUCHAREK
Uprawnienia budowlane do projektowania
i kierowania robotami budowlanymi bez ograniczeń
w specjalności konstrukcyjno-budowlanej
nr ewid. Lpb/0685/PWOK/07

.....
Projektant

6. Inwentaryzacja budowlana istniejącego obiektu.

6.1. Część opisowa inwentaryzacji budowlanej

6.1.1. Dane ogólne

Inwentaryzowana zabytkowa brama zlokalizowana jest w Łowiczu przy ul. Świętojańskiej 1/3, na działce o nr ewid. 3002/8.
Najbliższe sąsiedztwo stanowi budynek Niepublicznego Zakłady Opieki zdrowotnej w Łowiczu. Obiekt wpisany jest do Krajowego Rejestru Zabytków pod numerem 933A – wpis z dnia 20.05.1993r.

6.1.2. Opis konstrukcji i ocena stanu technicznego obiektu pod kątem planowanej inwestycji.

Brama wybudowana została z cegły pełnej na zaprawie wapiennej. Składa się z trzech części, w środku część wjazdowa dla ruchu kołowego, po bokach dwie części wejściowe dla ruchu pieszego.
W środkowej części znajdują się stalowe wrota. Od strony podwórza w wewnętrznych narożnikach węgarów filarów części środkowej, osadzone są stalowe sworznie bramy w trzech poziomach (łącznie 6 szt.)
W 2006r. inwestor rozpoczął roboty budowlane mające na celu usuniecie bezpośrednich przyczyn niszczenia bramy. Ścięto drzewo i wykarczowano korzenie powodujące dekonstrukcję północno-zachodniej części bramy. Rozebrano zewnętrzny filar w części północno zachodniej bramy. W późniejszych latach filar ten został odbudowany na nowym fundamencie. Zbito tynki z części bramy oraz usunięto luźne kawałki cegieł .
W 2008r. w ramach prac zabezpieczających bramę przed wilgocią wykonano izolacje poziomą metodą iniekcji.
Brak jest dwóch gazonów wieńczących filary.
Obecnie brama jest prowizorycznie zabezpieczona przed działaniem czynników atmosferycznych.

6.1.3. Dokumentacja fotograficzna bramy

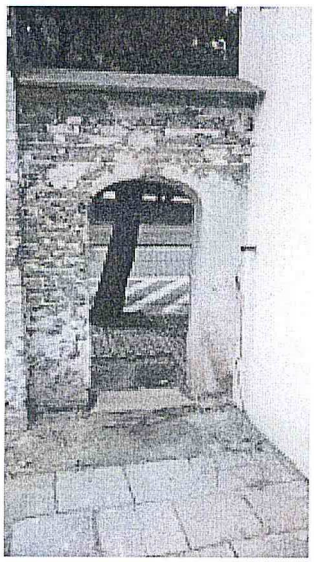

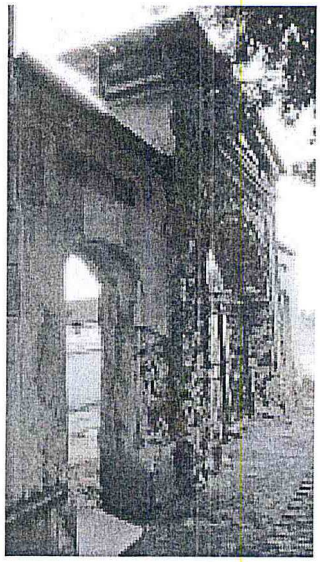

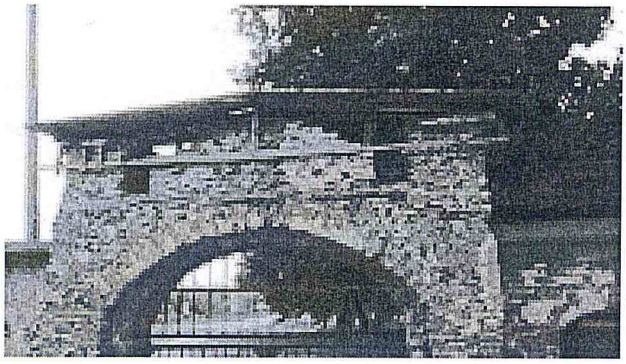

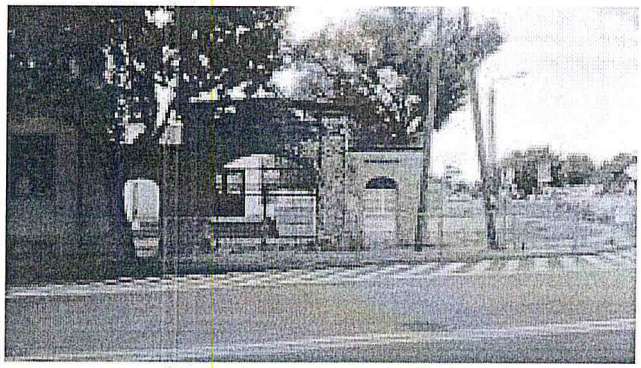

6.2. Część graficzna inwentaryzacji budowlanej

Spis rysunków

I-01 – Inwentaryzacja architektoniczno- budowlana. Elewacja pd-zachodnia. (skala 1:50)
I-02 – Inwentaryzacja architektoniczno- budowlana. Elewacja północno-wschodnia. (skala 1:50)
I-03 – Inwentaryzacja architektoniczno- budowlana. Przekrój A-A (skala 1:25)
I-04 – Inwentaryzacja architektoniczno- budowlana. Elewacja rzut z góry (skala 1:25)
I-05 – Inwentaryzacja architektoniczno- budowlana. Przekrój D-D(skala 1:25)
I-06 – Inwentaryzacja architektoniczno- budowlana. Przekrój B-B i C-C (skala 1:25)

ELEWACJA POŁUDNIOWO - ZACHODNIA.
SKALA 1:50

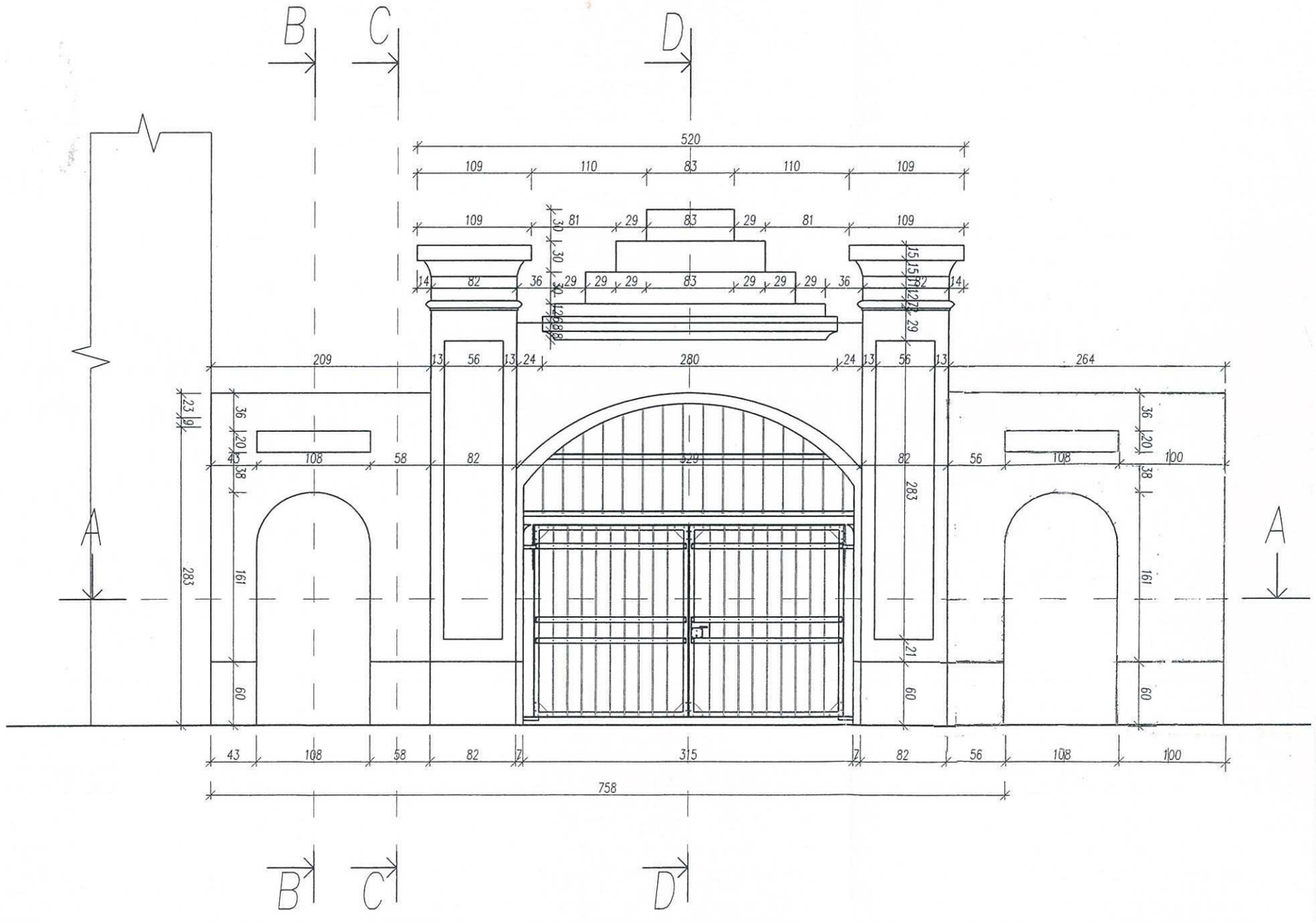

Projekt renowacji zabytkowej bramy przy ul. Świętojańskiej 1/3 w Łowiczu		
Rysunek:	Inwentaryzacja architektoniczno- budowlana. Elewacja południowo-zachodnia.	
Inwestor:	Powiat Łowicki ul. Stanisławskiego 30 99-400 Łowicz	Skala rysunku: 1:50
Adres inwestycji:	ul. Świętojańska 1/3 99-400 Łowicz Dz.nr ewid. 3002/8	Data: 06.2015r.
Projektant:	mgr inż. BOGUMIŁ KUCHAREK Uprawnienia budowlane do projektowania i kierowania robotami budowlanymi bez ograniczeń w specjalności konstrukcyjno-budowlanej nr ewid. LOD/0699/PWOK/07	Nr rysunku: I-01

ELEWACJA PÓŁNOCNO-WSCHODNIA.
SKALA 1:50

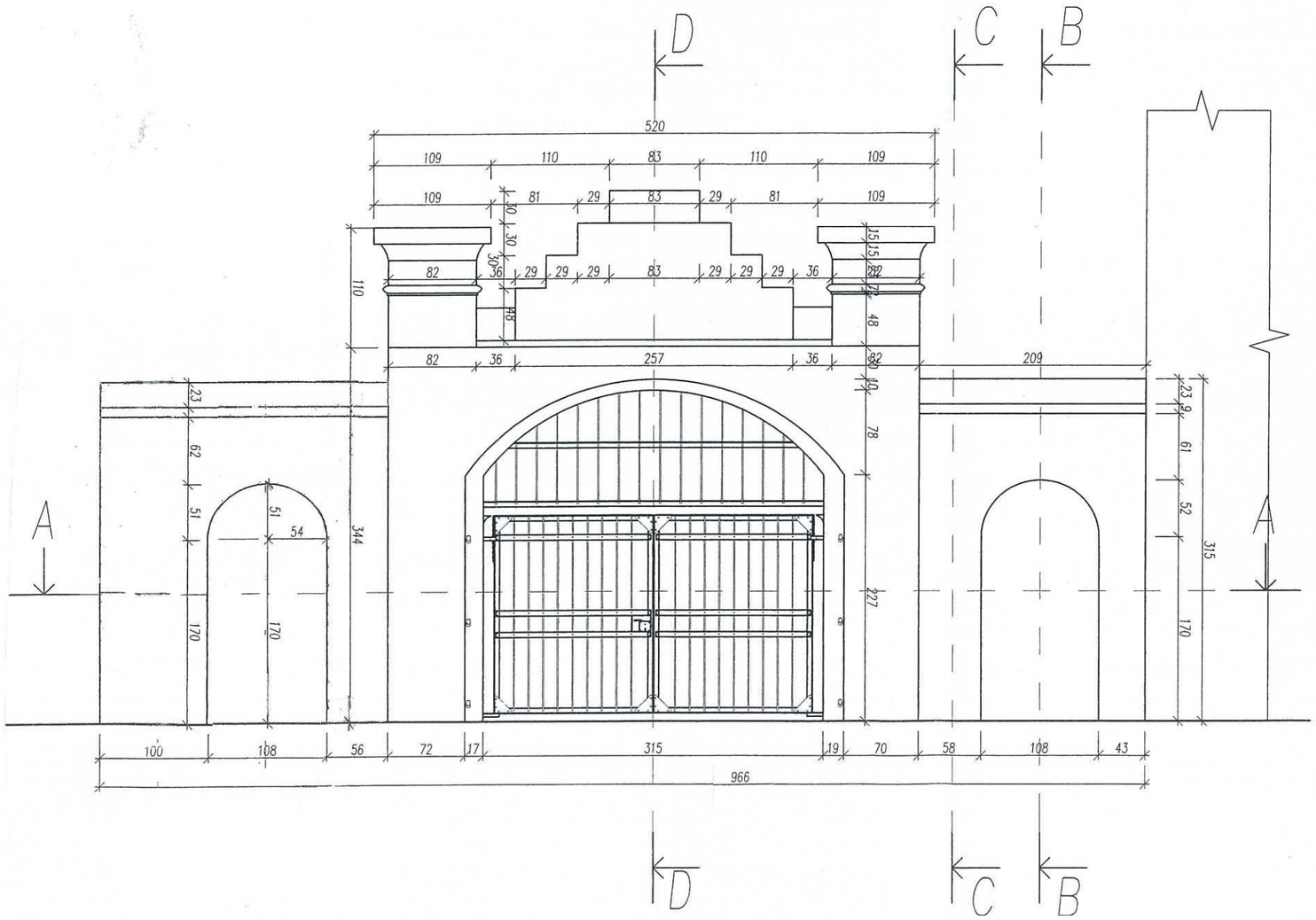

Projekt renowacji zabytkowej bramy przy ul. Świętojańskiej 1/3 w Łowiczu		
Rysunek:	Inwentaryzacja architektoniczno- budowlana. Elewacja północno-wschodnia.	
Inwestor:	Powiat Łowicki ul. Stanisławskiego 30 99-400 Łowicz	Skala rysunku: 1:50
Adres inwestycji:	ul. Świętojańska 1/3 99-400 Łowicz Dz.nr ewid. 3002/8	Data: 06.2015r.
Projektant:	mgr inż. BOGUMIŁ KUCHAREK Uprawnienia budowlane do projektowania i kierowania robotami budowlanymi bez ograniczeń w specjalności konstrukcyjno-budowlanej nr ewid. LOD/0895/PWOK/07	Nr rysunku: I-02

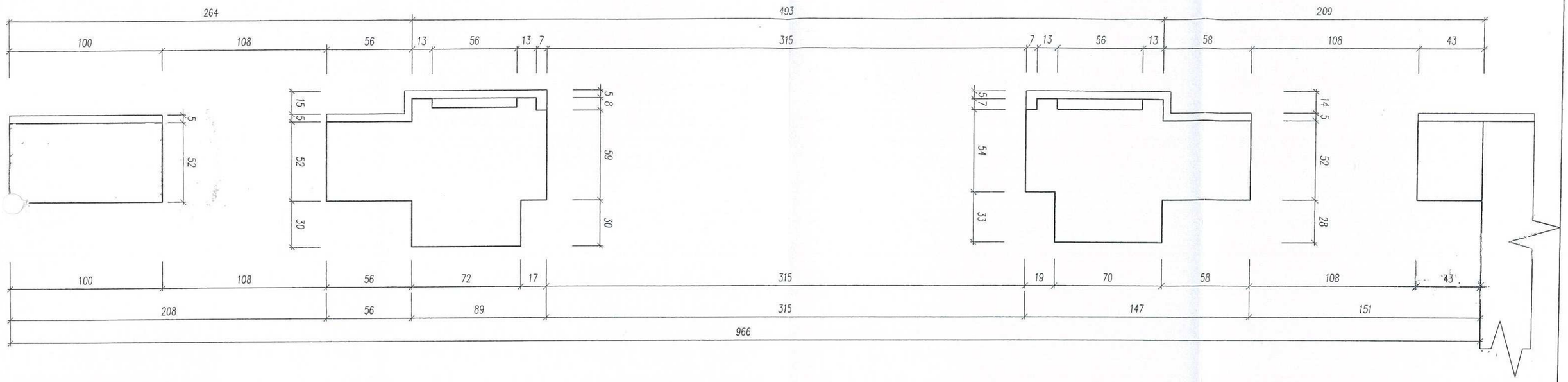

PRZEKRÓJ A-A
SKALA 1:25

Projekt renowacji zabytkowej bramy przy ul. Świętojańskiej 1/3 w Łowiczu		
Rysunek:	Inwentaryzacja architektoniczno- budowlana. Przekrój A-A	
Inwestor:	Powiat Łowicki ul. Stanisławskiego 30 99-400 Łowicz	Skala rysunku: 1:25
Adres inwestycji:	ul. Świętojańska 1/3 99-400 Łowicz Dz.nr ewid. 3002/8	Data: 06.2015r.
Projektant:	mgr inż. BOGUMIŁ KUCHARCZYK Uprawnienia budowlane do projektowania i kierowania robotami budowlanymi bez ograniczeń w specjalności konstrukcyjno-budowlanej nr ewid. LOD/0608/POWOK/07	Nr rysunku: I-03

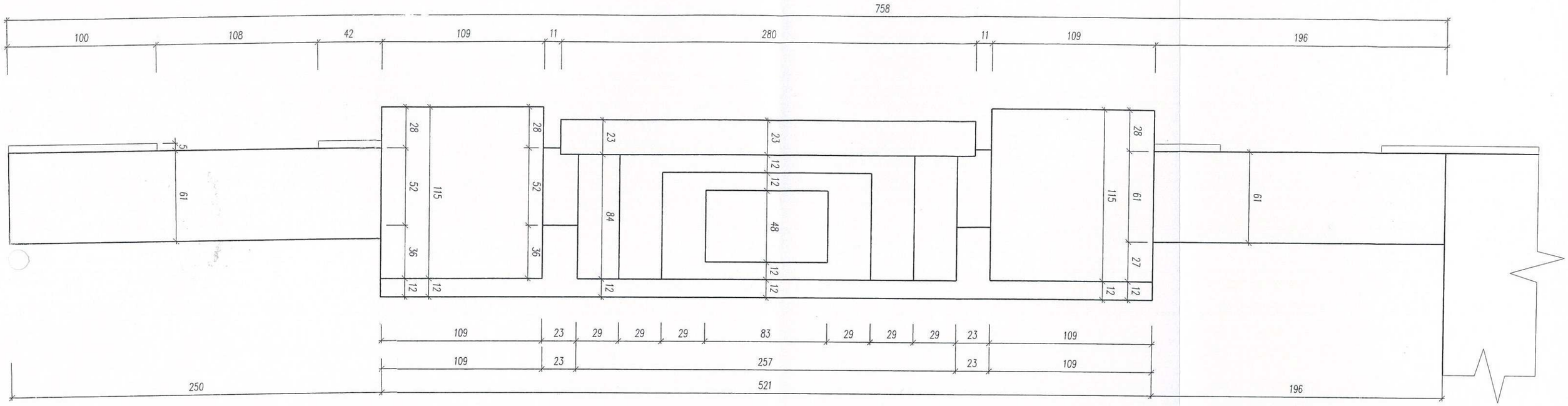

RZUT Z GÓRY
SKALA 1:25

Projekt renowacji zabytkowej bramy przy ul. Świętojańskiej 1/3 w Łowiczu		
Rysunek:	Inwentaryzacja architektoniczno- budowlana. Rzut z góry.	
Inwestor:	Powiat Łowicki ul. Stanisławskiego 30 99-400 Łowicz	Skala rysunku: 1:25
Adres inwestycji:	ul. Świętojańska 1/3 99-400 Łowicz Dz.nr ewid. 3002/8	Data: 06.2015r.
Projektant:	mgr inż. BOGUMIŁ KUCHAREK Uprawnienia budowlane do projektowania i kierowania robotami budowlanymi bez ograniczeń w specjalności konstrukcyjno-budowlanej nr ewid. LOD/0695/PWOK/07	Nr rysunku: I-04

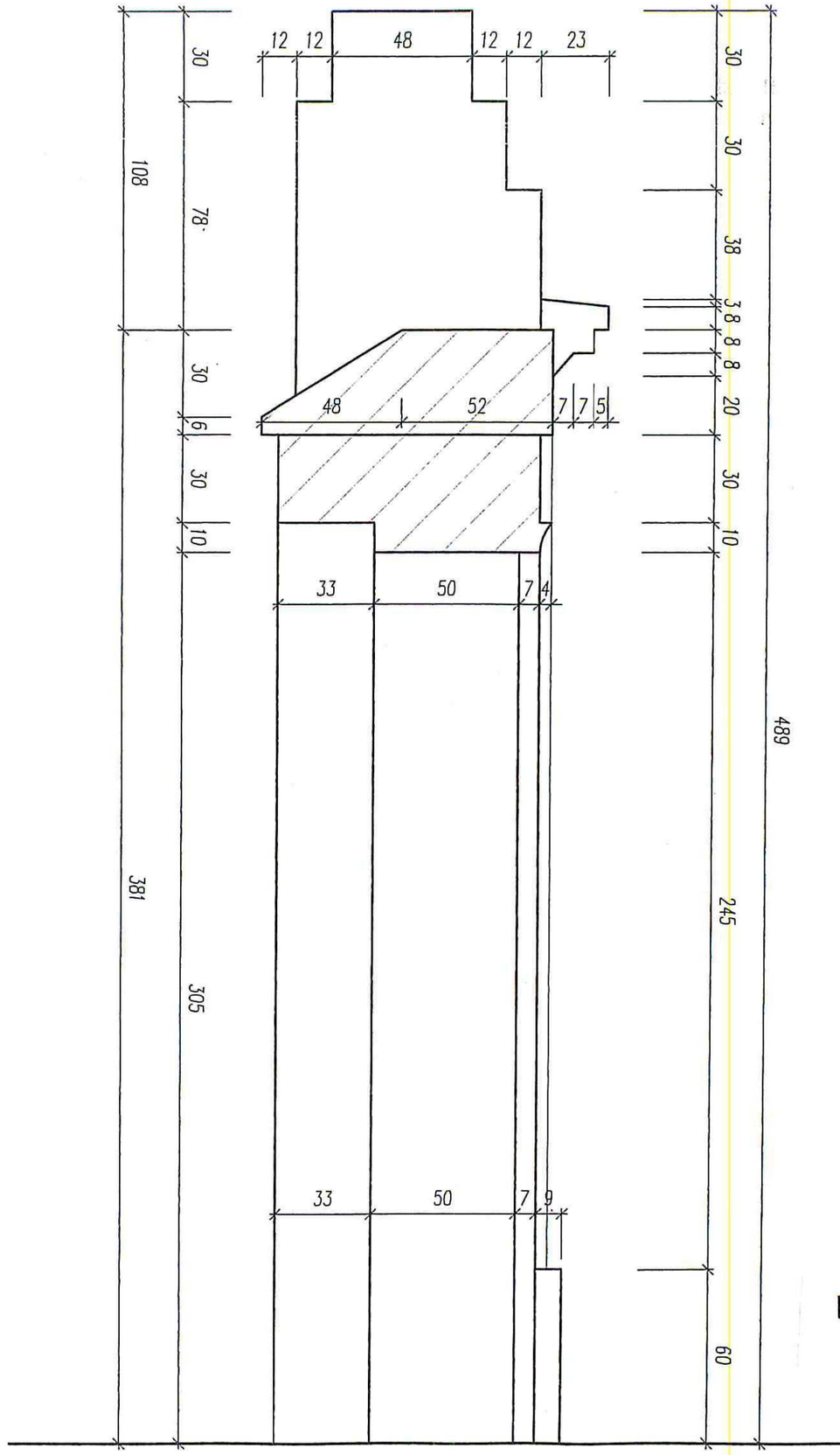

PRZEKRÓJ D-D
SKALA 1:25

Projekt renowacji zabytkowej bramy przy ul. Świętojańskiej 1/3 w Łowiczu		
Rysunek:	Inwentaryzacja architektoniczno- budowlana. Przekrój D-D	
Inwestor:	Powiat Łowicki ul. Stanisławskiego 30 99-400 Łowicz	Skala rysunku: 1:25
Adres inwestycji:	ul. Świętojańska 1/3 99-400 Łowicz Dz.nr ewid. 3002/8	Data: 06.2015r.
Projektant:	mgr inż. BOGUMIŁ KUCHAREK Uprawnienia budowlane do projektowania i kierowania robotami budowlanymi bez ograniczeń w specjalności konstrukcyjno-budowlanej nr ewid. LOD/0695/PWOK/07	Nr rysunku: I-05

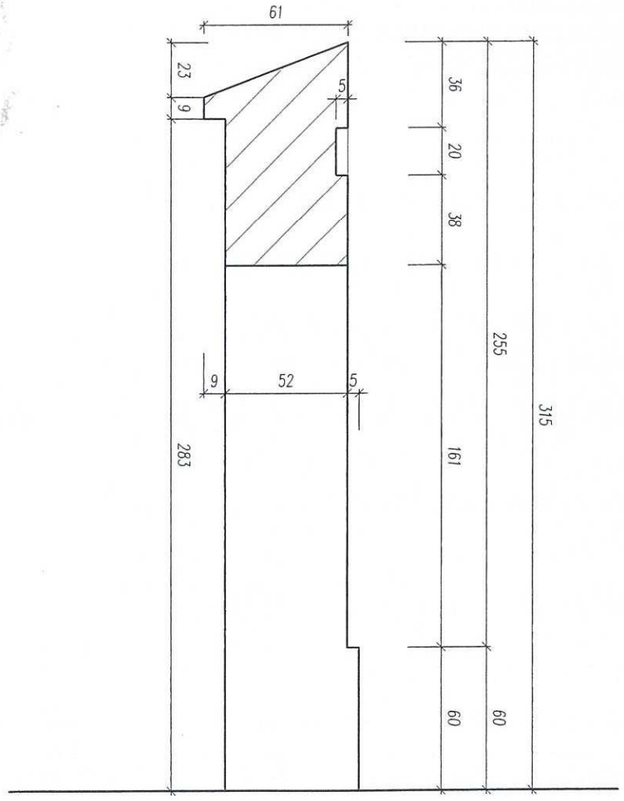

PRZEKRÓJ B-B
SKALA 1:25

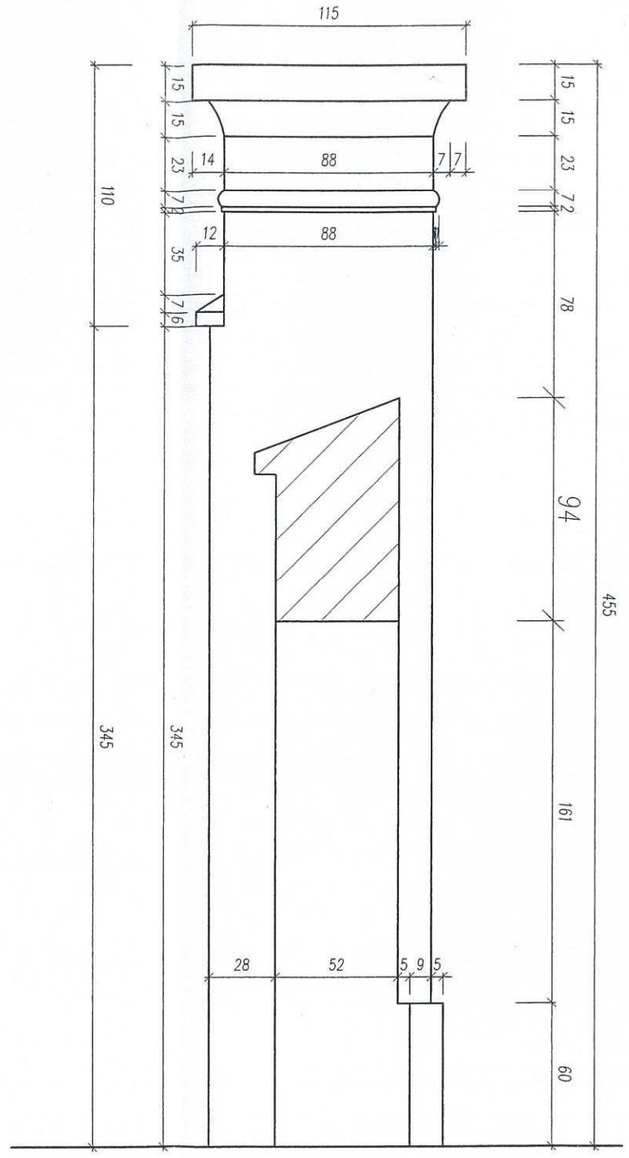

PRZEKRÓJ C-C
SKALA 1:25

	Projekt renowacji zabytkowej bramy przy ul. Świętojańskiej 1/3 w Łowiczu	
Rysunek:	Inwentaryzacja architektoniczno- budowlana. Przekrój B-B i C-C	
Inwestor:	Powiat Łowicki ul. Stanisławskiego 30 99-400 Łowicz	Skala rysunku: 1:50
Adres inwestycji:	ul. Świętojańska 1/3 99-400 Łowicz Dz.nr ewid. 3002/8	Data: 06.2015r.
Projektant:	mgr inż. BOGUMIŁ KUCHAREK Uprawnienia budowlane do projektowania i kierowania robotami budowlanymi bez ograniczeń w specjalności konstrukcyjno-budowlanej nr ewid. LOD/0695/PWOK/07	Nr rysunku: I-06

7. Opinia o stanie technicznym bramy

Inwentaryzacja oraz wizja lokalna wykazały ,że pomimo wykonanych prac przy obiekcie oraz zabezpieczeniu bramy przed szkodliwym działaniem czynników atmosferycznych, elementy bramy są w złym stanie technicznym.
Została zniszczona powierzchnia struktury cegły co powoduje:
- wzrost porowatości cegły,
- ubytki cegły,
- osypywanie się materiału z zewnętrznej powierzchni cegły,
- zmniejszenie wytrzymałości cegły
- zwiększenie nasiąkliwości cegły

Zwietrzała stał się również zaprawa wapienna przez co następuje jej wypłukiwanie oraz kruszenie. Uszkodzone są gzymsy górnej krawędzi ścian bramy. Korozji uległy stalowe zawiasy bramy oraz elementy kotwienia.
Od momentu wykonania w 2007r. „Ekspertyzy o stanie technicznym zabytkowej bramy zlokalizowanej przy ul. Świętojańskiej 1/3 w Łowiczu" w której stwierdzono, że stan techniczny bramy jest zły, stan bramy nie uległ pogorszeniu. Obiekt wymaga wykonania kolejnych prac aby przywrócić jego pierwotny stan.

Opis wykonał:

mgr inż. BOGUMIŁ KUCHAREK
Uprawnienia budowlane do projektowania i kierowania robotami budowlanymi bez ograniczeń w specjalności konstrukcyjno-budowlanej
nr ewid. LOD/0699/PWOK/07

8. Projekt architektoniczno- budowlany

8.1. Dane ogólne

8.1.1. Przedmiot opracowania

Przedmiotem opracowania jest projekt renowacji zabytkowej bramy przy ul. Świętojańskiej 1/3 w Łowiczu, na działce o nr 3002/8.
Opracowanie zawiera projekt architektoniczno- budowlany oraz projekt branżowy – konstrukcyjny.

8.1.2. Inwestor

Inwestorem jest:
Powiat Łowicki
Ul. Stanisławskiego 30
99-400 Łowicz

8.1.3. Podstawa opracowania

- Mapa zasadnicza do celów opiniodawczych w skali 1:500
- Ekspertyza o stanie technicznym zabytkowej bramy zlokalizowanej przy ul. Świętojańskiej 1/3 w Łowiczu opracowana przez dr inż. Jana Kozickiego upr. Nr 268/85 WŁ z kwietnia 2007r.
- Inwentaryzacja stanu istniejącego.
- Projekt budowlany renowacji zabytkowej bramy przy ul. Świętojańskiej 1/3 w Łowiczu opracowany przez firmę „ ECO RESORT" z siedzibą w Łowiczu przy ul. Katarzynów 17 we wrześniu 2009r.
- Obowiązujące normy i przepisy budowlane.

8.2. Projekt zagospodarowania terenu.

8.2.1. Część opisowa projektu zagospodarowania terenu

8.2.1.1. Istniejący stan zagospodarowania działki

Działka na której planuje się remont zabytkowej bramy zlokalizowana jest w Łowiczu przy ul. Świętojańskiej 1/3 i oznaczona jest nr ewid. 3002/8.
Teren ten położony jest w ścisłej strefie ochrony konserwatorskiej.
Teren objęty opracowaniem posiada dostęp do drogi publicznej od strony północno- wschodniej od ul. Świętojańskiej oraz od strony zachodniej od ul. Podgrodzie. Istniejące na obszarze objętym opracowaniem ciągi komunikacyjne są utwardzone. Działka jest uzbrojona w instalację wodną, kanalizacyjną i elektryczną. Teren objęty opracowaniem jest nieogrodzony.

8.2.1.2. Projektowane zagospodarowanie działki.
Nie przewiduje się zmian w istniejącym zagospodarowaniu terenu.

8.2.1.3. Zestawienie powierzchni.

Powierzchnia terenu objęta opracowaniem: 216 m2
- powierzchnia zabudowy istniejącej: 31,5 m2
- powierzchnia utwardzenia istniejąca : 78,5 m2
- powierzchnia terenów zielonych istniejących: 137,5 m2

Opis wykonał:

mgr inż. BOGUMIŁ KUCHAREK
Uprawnienia budowlane do projektowania
i kierowania robotami budowlanymi bez ograniczeń
w specjalności konstrukcyjno-budowlanej
nr ewid. LOD/0695/PWOK/07

8.2.2. Część graficzna projektu zagospodarowania terenu

8.2.2.1. Spis rysunków

A-01Z – „ Projekt zagospodarowania terenu" (Skala 1:500)

STAROSTWO POWIATOWE W ŁOWICZU
WYDZIAŁ GEODEZJI, KATASTRU
I GOSPODARKI NIERUCHOMOŚCIAMI
99-400 Łowicz, ul. Stanisławskiego 30a
tel. 830 09 17, 830 04 71, 830 00 84
e-mail: ggn@powiatlowicki.pl

Wycinek Mapy ~~Ewidencyjnej~~ Zasadniczej

Obiekt M. Łowicz, obr. Bratkowice

Skala 1:500

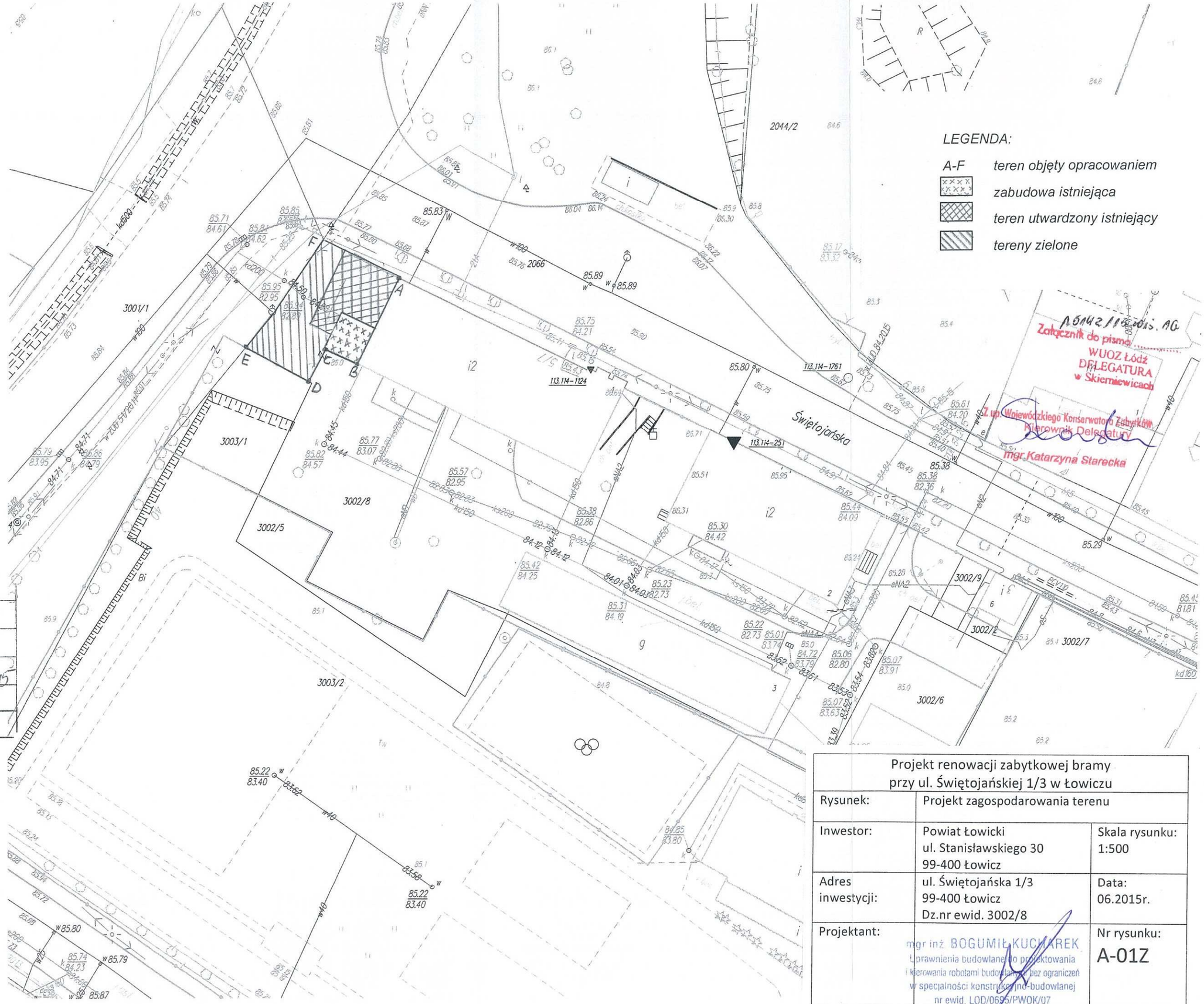

oświadcza się zgodność niniejszej kopii z treścią materiału państwowego zasobu geodezyjnego i kartograficznego

rgan prowadzący państwowy zasób geodezyjny i kartograficzny	STAROSTA ŁOWICKI
azwa materiału zasobu	
entyfikator ewidencyjny materiału zasobu	~~P.1005~~ GGN.6642.698.2015
ata wykonania kopii	10.07.2015
nię, nazwisko i podpis osoby prezentującej organ	Z up. STAROSTY

Halina Krypot
Inspektor
w Wydziale Geodezji, Katastru
i Gospodarki Nieruchomościami

Projekt renowacji zabytkowej bramy przy ul. Świętojańskiej 1/3 w Łowiczu		
Rysunek:	Projekt zagospodarowania terenu	
Inwestor:	Powiat Łowicki ul. Stanisławskiego 30 99-400 Łowicz	Skala rysunku: 1:500
Adres inwestycji:	ul. Świętojańska 1/3 99-400 Łowicz Dz.nr ewid. 3002/8	Data: 06.2015r.
Projektant:	mgr inż. BOGUMIŁ KUCHAREK Uprawnienia budowlane do projektowania i kierowania robotami budowlanymi bez ograniczeń w specjalności konstrukcyjno-budowlanej nr ewid. LOD/0695/PWOK/07	Nr rysunku: A-01Z

8.3. Projekt architektoniczno- budowlany – część opisowa (opis techniczny)

8.3.1. Dane ogólne

Przedmiotem opracowania jest projekt renowacji zabytkowej bramy zlokalizowanej w Łowiczu przy ul. Świętojańskiej 1/3.
- Powierzchnia zabudowy bramy : 3,09 m2
- długość bramy : 9,66 m
- szerokość bramy: 0,52m÷ 0,99 m
- wysokość bramy 3,15 m÷5,42 m

Przedmiotowy obiekt pełnił funkcję bramy wjazdowej dla pojazdów kołowych oraz wejścia dla pieszych na teren inwestora od strony ul. Świętojańskiej do budynku NZOZ.
Bram wykonana w konstrukcji tradycyjnej , murowana z cegły ceramicznej pełnej na zaprawie cementowo wapiennej bez izolacji termicznej. W 2006r. rozpoczęto prace remontowe mające na celu uratowanie bramy przed dalszą korozją oraz przywrócenie jej do pierwotnego stanu. Do chwili obecnej wykonano następujące roboty:
- zbito tynki z części bramy z wyjątkiem południowo wschodniego wejścia dla pieszych,
- rozebrano północno zachodnią część przejścia dla pieszych,
- odtworzono północno zachodnią część bramy, wykonano nowy fundament wraz z jego izolacją,
- w 2008 r. wykonano osuszanie bramy metodą iniekcji,
- uzupełniono część ubytków poprzez przemurowanie cegłą ceramiczną pełna na zaprawie cementowo wapiennej,
- zabezpieczano przed działaniem czynników atmosferycznych poprzez wykonanie zadaszenia nad częścią środkową bramy oraz wykonanie izolacji z papy w częściach bocznych bramy.

Projektuje się :
- usuniecie tynków pozostawionych na części bramy,
- oczyszczenie muru,
- usunięcie luźnych kawałków cegieł i uzupełnienie cegłą ceramiczną pełną na zaprawie wapienno- trasowej,
- uzupełnienie ubytków poprzez przemurowanie cegłą ceramiczną pełną na zaprawie wapienno-trasowej,
- gruntowanie powierzchni,
- wykonanie tynku zaprawą wapienno- trasową mrozoodporną. W wykonywanym tynku zatopić siatkę Leduchowskiego,
- malowanie tynku farba silikatową elewacyjną,
- odtworzenie dwóch gazonów (odlewy betonowe),
- oczyszczenie, zabezpieczenie przed korozją stalowych elementów bramy farbą miniową oraz pomalowanie dwukrotne farbą olejna na kolor czarny – wrota bramy, elementy stalowe zakotwienie w ścianie i sworznie bramy,
- wykonanie obróbek blacharskich z blachy cynkowo- tytanowej.
Przed przystąpieniem do wykonania prac należy zdemontować tymczasowe zabezpieczenia bramy.

8.3.2. Rozwiązania konstrukcyjno- materiałowe

Należy usunąć pozostały tynk. Całą powierzchnię bramy należy wyszczotkować i oczyścić np. sprężonym powietrzem lub twarda szczotką.
Usunąć luźne kawałki cegieł i uzupełnić ubytki cegła pełną klasy 15 MPa na zaprawie wapienno trasowej o wytrzymałości 10 MPa, mrozoodpornej. Przygotowując powierzchnię pod tynk należy zagruntować całą powierzchnię. Należy zastosować materiały stanowiące jeden system.
Tynk wykonać zaprawą wapienno- trasową o wytrzymałości 10 MPa , mrozoodporną. W miejscach gdzie wymagana jest zwiększona grubość tynku tynkować dwucentymetrowymi warstwami . Kolejne warstwy nakładać po związaniu wcześniejszej warstwy tynku. W wykonywanym tynku zatopić siatkę Leduchowskiego. W przypadku wykonywania grubszej warstwy siatkę zatopić a co drugiej warstwie . Siatkę mocować do ściany przy pomocy klipsów w prętów ø6 w ilości 4szt/m2.
Malowanie tynku należy wykonać wysoko przepuszczalną dla pary wodnej farba silikatową odporną na warunki atmosferyczne, do stosowania na zewnątrz. Kolor przed wykonaniem prac należy przedstawić do akceptacji inwestora. Przewiduje się malowanie farbą o kolorze jasno żółtym/ jasno beżowym.

8.3.3. Uwagi końcowe

- Wszystkie roboty należy wykonywać pod nadzorem osoby uprawnionej.
- Materiały budowlane i elementy prefabrykowane muszą posiadać wymagane certyfikaty, odpowiadać atestom technicznym oraz ustaleniom odnośnie norm.

mgr inż. BOGUMIŁ KUCHAREK
Uprawnienia budowlane do projektowania
i kierowania robotami budowlanymi bez ograniczeń
w specjalności konstrukcyjno-budowlanej
nr ewid. LOB/0[illegible]/PWOK/97

8.4. Informacja dotycząca bezpieczeństwa i i ochrony zdrowia

Obiekt: Zabytkowa brama przy ul. Świętojańskiej w Łowiczu
Adres : 99-400 Łowicz ul. Świętojańska 1/3
Inwestor: Powiat Łowicki

1. Zakres robót dla całego zamierzenia budowlanego oraz kolejność realizacji poszczególnych obiektów

Zakres robót obejmuje:
- usuniecie tynków pozostawionych na części bramy,
- oczyszczenie muru,
- usunięcie luźnych kawałków cegieł i uzupełnienie cegła ceramiczną pełną na zaprawie wapienno trasowej,
- uzupełnienie ubytków poprzez przemurowanie cegłą ceramiczną pełną na zaprawie wapienno trasowej,
- gruntowanie powierzchni,
- wykonanie tynku zaprawą wapienno trasową mrozoodporną.
- malowanie tynku farba silikatową elewacyjną,
- odtworzenie dwóch gazonów (odlewy betonowe),
- oczyszczenie, zabezpieczenie przed korozją stalowych elementów bramy farbą miniową oraz pomalowanie dwukrotne farbą olejna na kolor czarny – wrota bramy, elementy stalowe zakotwienie w ścianie i sworznie bramy,
- wykonanie obróbek blacharskich z blachy cynkowo tytanowej.

Kolejność realizacji poszczególnych robót
- Zagospodarowanie placu budowy.
- Roboty demontażowe
- Roboty budowlano- montażowe
- Roboty wykończeniowe
- Uporządkowanie terenu budowy

2. Wskazanie elementów działki lub terenu, które mogą stwarzać zagrożenie bezpieczeństwa i zdrowia ludzi

Przed przystąpieniem do wykonywania prac zabezpieczyć należy teren poprzez jego oznakowanie (ogrodzenie, umieszczenie stosownych tablic i zabezpieczenie siatkami, daszkami, itp. Zabezpieczającymi przed upadkiem materiałów, przedmiotów, itp.).

3. Wskazanie dotyczące przewidywanych zagrożeń występujących podczas realizacji robót budowlanych

3.1. Podczas wykonywania robót budowlanych należy przestrzegać następujących zasad:

- Dostosować się do wytycznych i zaleceń podanych w projekcie
- Przestrzegać instrukcji i przepisów ppoż oraz BHP i sanit-hig.
- Podczas pracy sprzętu: stosować sprzęt wyłącznie sprawny technicznie i zgodnie z przepisami szczególnymi.
- Prace na wysokości: wykonywać zgodnie z przepisami i stosując odpowiedni sprzęt ochronny.
- Elektronarzędzia (np. Do cięcia), używać tylko sprawdzone i sprawne technicznie w uzgodnieniu z kierownikiem budowy.

3.1.1. Urządzenia elektryczne

- Rozdzielnice budowlane prądu elektrycznego należy zabezpieczyć przed dostępem osób trzecich
- Połączenia przewodów elektrycznych z urządzeniami mechanicznymi wykonać w sposób zapewniający bezpieczeństwo pracy osób obsługujących te urządzenia.
- Miejsca wykonywania robót powinny być dokładnie oświetlone.
- Nie składować materiałów pod liniami elektroenergetycznymi napowietrznymi
- Prace sprzętu zmechanizowanego (przeładunki, rozładunki, itp.) Prowadzić poza strefami (korytarzami) obowiązującymi dla linii elektroenergetycznych napowietrznych niskiego i średniego zasięgu.
- Punkty świetlne należy tak rozmieścić i usytuować aby czytelne były tablice i znaki ostrzegawcze.

3.1.2. Roboty zabezpieczające

Roboty te mogą być wykonywane tylko na podstawie projektu oraz planu BIOZ, przez pracowników zapoznanych z instrukcją organizacji pracy w tym BHP i ppoż. oraz rodzajem używanych urządzeń technicznych lub maszyn.

Urządzenia techniczne stosowane do wszelkich prac powinny posiadać wymagane dokumenty.

Osoba uprawniona przed rozpoczęciem prac sprawdza każdorazowo stan techniczny urządzeń i narzędzi.

Przed podniesieniem elementu konstrukcji stalowej lub drewnianej należy przewidzieć bezpieczny sposób: naprowadzenia elementu na miejsce składowania, stabilizacji elementu, uwolnienie elementu,

Podczas wykonywania robót stosować wymagany sprzęt ochrony osobistej.

Wszyscy pracownicy powinni być przeszkoleni i otrzymać wytyczne do każdych prac zgodnie z harmonogramem robót.

Wszystkie roboty wykonywane przy użyciu sprzętu specjalistycznego (dźwigi samochodowe, spycharki, ładowarki, wywrotki powinny być używane w sposób zgodny z przeznaczeniem oraz instrukcjami stosowania sprzętu.

3.1.3. Roboty na wysokości.

Osoby przebywające na stanowiskach pracy, znajdujące się na wysokości co najmniej 1 m od poziomu posadzki lub ziemi, powinny być zabezpieczone przed upadkiem

Pomosty robocze wykonane z bali, desek, powinny być dostosowane do zaprojektowanego obciążenia, szczelne i zabezpieczone przed zmianą położenia.

Przemieszczane w poziomie stanowisko pracy powinno mieć zapewnione mocowanie końcówki linki bezpieczeństwa do pomocniczej liny ochronnej lub prowadnicy poziomej zamocowanej na wysokości 1,5 m, wzdłuż zewnętrznej strony krawędzi przejścia.

W przypadku gdy zachodzi konieczność przemieszczania stanowiska pracy w pionie linka bezpieczeństwa szelek bezpieczeństwa powinna być zamocowana do prowadnicy pionowej za pomocą urządzenia samohamującego.

Drabina bez pałąków, której długość przekracza 4 m, przed podniesieniem lub zamontowaniem powinna być wyposażona w prowadnicę pionową umożliwiającą założenie urządzenia samohamującego, połączonego z linką bezpieczeństwa lub pasów bezwładnościowych.

3.1.4. Rusztowania

Rusztowania powinny być wykonane zgodnie z dokumentacją producenta.

Osoby zatrudnione przy montażu i demontażu rusztowań powinny posiadać odpowiednie uprawnienia.

Użytkowanie rusztowania lub podestu roboczego jest dopuszczalne dopiero po dokonaniu jego odbioru przez kierownika budowy lub uprawnioną osobę:

Odbiór rusztowania należy potwierdzić wpisem do dziennika budowy lub protokołu odbioru technicznego z wyszczególnieniem: użytkownika rusztowania, przeznaczenie rusztowania, wykonawcę montażu rusztowania, dopuszczalnego obciążenia pomostów i konstrukcji, datę przekazania rusztowania, oporność uziomu, terminy przeglądów.
Na rusztowaniu lub pomoście roboczym należy umieścić stosowne tablice informacyjne i ostrzegawcze.
Rusztowania stojakowe powinny mieć wydzielone bezpieczne piony komunikacyjne.
Odległość najbardziej oddalonego stanowiska pracy od pionu komunikacyjnego rusztowania nie powinna być większa niż 20 m, a między pionami nie większa niż 40 m.
Rusztowania ustawiać na podłożu stabilnym i wyprofilowanym.
Kotwienie rusztowań wykonywać zgodnie z DTR urządzenia.
Składowa pozioma jednego zamocowania rusztowania nie powinna być mniejsza niż 2,5 kN.
W przypadku odsunięcia rusztowania od ściany ponad 0,20 m należy stosować balustrady od strony tej ściany.
Rusztowanie z elementów stalowych powinno być uziemione.
Udźwig urządzenia do transportu materiałów na wysięgnikach montowanych do konstrukcji rusztowania nie może przekraczać 1,5 kn.
Usytuowanie rusztowania w ciągach komunikacyjnych wymaga zgody jego Zarządcy oraz wypełnienia stosownych warunków w celu zabezpieczenia przechodniów przed spadającymi przedmiotami.
Rusztowania ustawione w bezpośrednio przy drogach, ulicach, przejściach itp. powinno być wyposażone w daszki i siatki bezpieczeństwa.
Pozostawianie materiałów narzędzi na rusztowaniach jest zabronione.
Zrzucanie demontowanych podestów ruchomych lub elementów rusztowań jest zabronione.
W czasie burz i silnym wietrze o prędkości większej niż 10 m/s pracę na pomoście należy przerwać, a pomost zabezpieczyć przed jego przemieszczaniem.

3.1.5. Inne roboty
Podczas stosowania materiałów w technologii wykonania robót dostosować się do wymagań podanych przez producenta materiału i stosować odpowiedni sprzęt ochronny.

4. Wskazanie sposobu prowadzenia instruktażu pracowników przed przystąpieniem do realizacji robót szczególnie niebezpiecznych

Kierownik robót przeprowadzi każdorazowo instruktaż stanowiskowy uwzględniający specyfikę robót, sposób wykonywania prac i rodzaj stosowanych urządzeń i narzędzi, a fakt ten odnotuje w dzienniku budowy lub robót, a przed rozpoczęciem prac zgodnie z przepisami szczególnymi ewentualnie sporządzić **plan BIOZ.**

Każdy pracownik ma obowiązek:

Znać przepisy i zasady bhp obowiązujące podczas wykonywania zaprojektowanych prac.
Utrzymywać w należytym stanie maszyny, urządzenia, narzędzia, sprzęt na stanowisku pracy.
Stosować środki ochrony zbiorowej, indywidualnej oraz odzież i obuwie robocze zgodnie z ich przeznaczeniem.
Poddawać się badaniom profilaktycznym i stosować do wskazań lekarza,
Niezwłocznie zawiadomić przełożonego o zauważonym wypadku przy pracy, ostrzec innych pracowników o rejonie zagrożenia.
Dbać o sprawność środków ochrony indywidualnej oraz ich stosowanie zgodnie z przeznaczeniem.

Dbać o bezpieczny i higieniczny stan pomieszczeń (zaplecza budowy) i wyposażenie techniczne, o sprawność środków ochrony zbiorowej i ich stosowanie zgodnie z przeznaczeniem.
Egzekwować przestrzeganie przez pracowników przepisów i zasad bhp.

5. Wskazanie środków technicznych i organizacyjnych zapobiegających niebezpieczeństwom wynikającym z wykonania robót budowlanych w strefach szczególnego zagrożenia zdrowia lub w ich sąsiedztwie

6.1. Osoba, która kierować będzie robotami budowlanymi, ma obowiązek dbać o sprawność
- Środków ochrony indywidualnej oraz ich stosowanie zgodnie z przeznaczeniem:
- Organizować, przygotowywać i prowadzić prace uwzględniając zabezpieczenie pracowników przed wypadkami przy pracy, dbać o bezpieczny i higieniczny stan pomieszczeń (zaplecza) i wyposażenie techniczne, o sprawność środków ochrony zbiorowej i ich stosowanie zgodnie z przeznaczeniem,
- Egzekwować przestrzeganie przez pracowników przepisów i zasad bhp,
- Organizować stanowiska pracy podległych pracowników zgodnie z przepisami bhp, ppoż. z opracowanym planem BIOZ.

6.2. Przed rozpoczęciem robót teren związany z budową i jego najbliższe otoczenie musi być zagospodarowany w taki sposób aby wszystkie strefy robót były odpowiednio wyznaczone, oświetlone oraz zabezpieczone. Warunki socjalne i higieniczne zaplecza budowie powinny być zgodne z ogólnymi przepisami bhp oraz przepisami szczególnymi. Ponadto w razie stwierdzenia bezpośredniego zagrożenia dla życia lub zdrowia pracowników, osoba kierująca pracownikami jest obowiązana do niezwłocznego wstrzymania prac i podjęcia działań w celu usunięcia tego zagrożenia.

Poszczególne roboty na zewnątrz obiektu prowadzić należy zabezpieczając wykonywanie prac i urządzeń w taki sposób aby zapewnić pełne bezpieczeństwo korzystających z nieruchomości użytkowników. Wszystkie roboty budowlane należy prowadzić pod nadzorem osoby uprawnionej i w odległościach bezpiecznych (przepisowych) od elektroenergetycznych linii napowietrznych i kablowych, gazowych, ciepłowniczych, wodociągów, kanalizacji, telekomunikacyjnych, itp. Infrastruktury, a wszystkie elementy infrastruktury technicznej wymienione wcześniej kolidujące ewentualnie z projektowanymi pracami należy zabezpieczyć zgodnie z przepisami szczególnymi lub przełożyć. W trakcie prowadzenia robót budowlanych stosować się również do wymagań określonych w przepisach ppoż.

mgr inż. BOGUMIŁ KUCHAREK
Uprawnienia budowlane do projektowania
i kierowania robotami budowlanymi bez ograniczeń
w specjalności konstrukcyjno-budowlanej
nr ewid. LOD/0698/PWOK/07

8.5. Projekt architektoniczno - budowlany – część graficzna

A-01 – Elewacja południowo –zachodnia (skala 1:50)
A-02 – Elewacja północno-wschodnia (skala 1:50)
A-03 – Przekrój A-A (skala 1:25)
A-04 – Rzut z góry (skala 1:25)
A-05 – Przekrój B-B i C-C (skala 1:25)
A-06 – Detal architektoniczny. Gazon (skala 1:10)
A-01 – Elewacja południowo –zachodnia. Kolorystyka (skala 1:50)
A-02 – Elewacja północno-wschodnia. Kolorystyka (skala 1:50)

ELEWACJA POŁUDNIOWO - ZACHODNIA.
SKALA 1:50

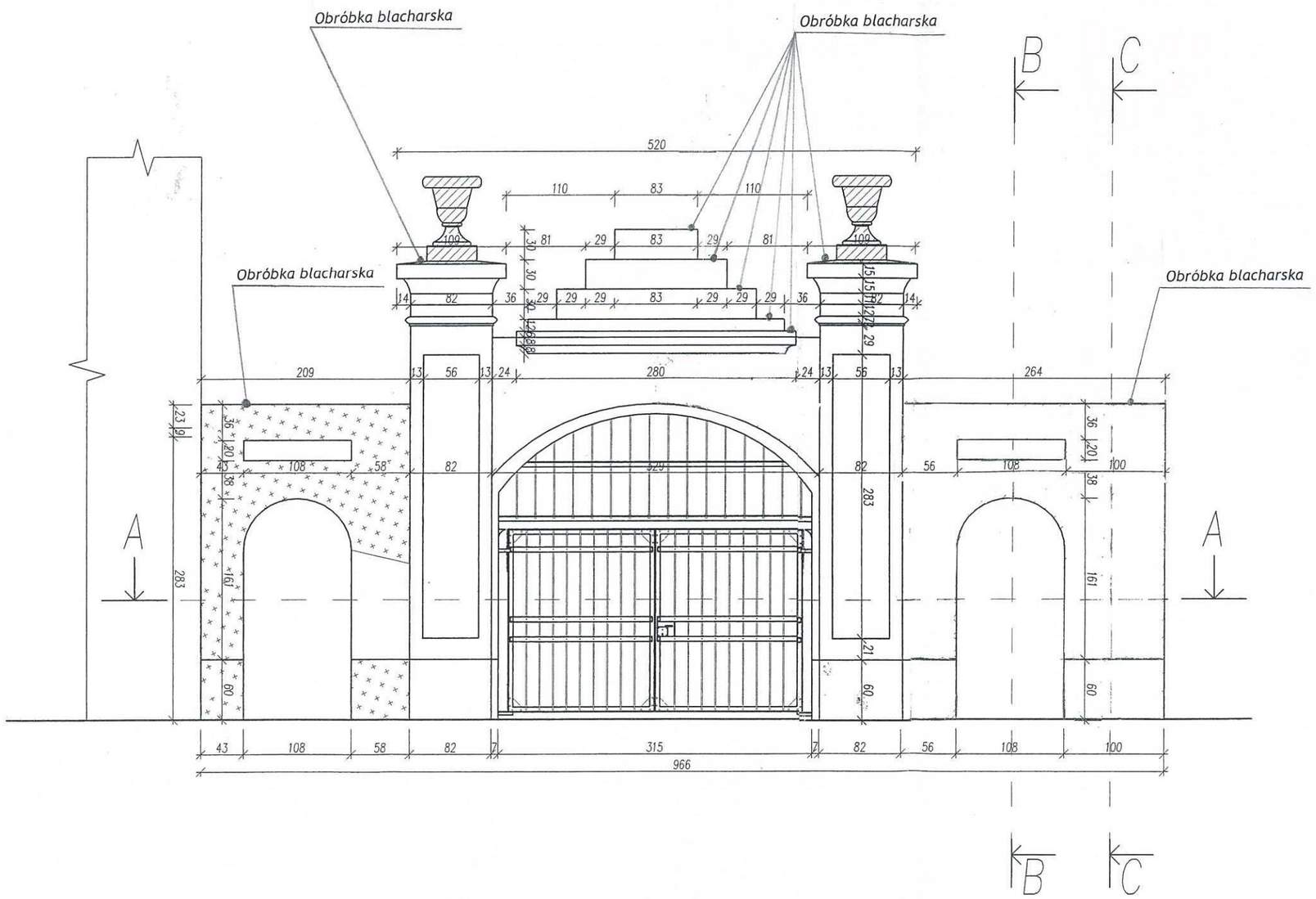

UWAGI:

1.Odtworzenie dwóch gazonów wieńczących filary–odlewy betonowe.

Nowoprojektowane elementy

Skucie odparzonych i popękanych tynków

A.5142/15.2015.AG
Załącznik do pisma .....
WUOZ Łódź
DELEGATURA
w Skierniewicach

Z up. Wojewódzkiego Konserwatora Zabytków
Kierownik Delegatury
mgr Katarzyna Starecka

Projekt renowacji zabytkowej bramy przy ul. Świętojańskiej 1/3 w Łowiczu		
Rysunek:	Elewacja południowo-zachodnia.	
Inwestor:	Powiat Łowicki ul. Stanisławskiego 30 99-400 Łowicz	Skala rysunku: 1:50
Adres inwestycji:	ul. Świętojańska 1/3 99-400 Łowicz Dz.nr ewid. 3002/8	Data: 06.2015r.
Projektant:	mgr inż. BOGUMIŁ KUCHAREK Uprawnienia budowlane do projektowania i kierowania robotami budowlanymi bez ograniczeń w specjalności konstrukcyjno-budowlanej nr ewid. LUB/0695/PWOK/07	Nr rysunku: A-01

ELEWACJA PÓŁNOCNO-WSCHODNIA.
SKALA 1:50

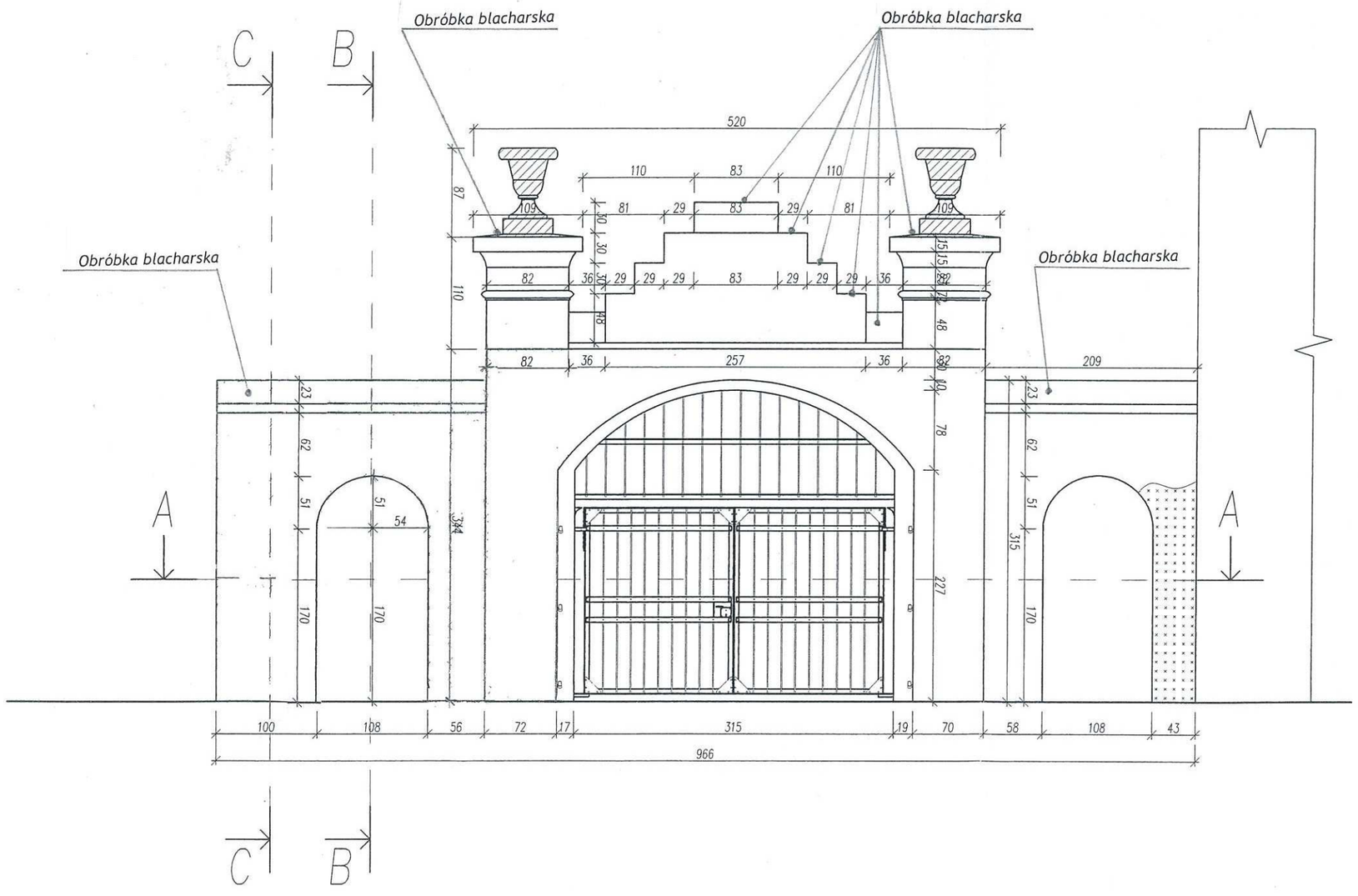

UWAGI:

1.Odtworzenie dwóch gazonów wieńczących filary–odlewy betonowe.

Nowoprojektowane elementy

Skucie odparzonych i popękanych tynków

A.5142.115.2015, AG
Załącznik do pisma .....
WUOZ Łódź
DELEGATURA
w Skierniewicach

Z up. Wojewódzkiego Konserwatora Zabytków
Kierownik Delegatury
mgr Katarzyna Starecka

Projekt renowacji zabytkowej bramy przy ul. Świętojańskiej 1/3 w Łowiczu		
Rysunek:	Elewacja północno-wschodnia.	
Inwestor:	Powiat Łowicki ul. Stanisławskiego 30 99-400 Łowicz	Skala rysunku: 1:50
Adres inwestycji:	ul. Świętojańska 1/3 99-400 Łowicz Dz.nr ewid. 3002/8	Data: 06.2015r.
Projektant:	mgr inż. BOGUMIŁ KUCHAREK Uprawnienia budowlane do projektowania i kierowania robotami budowlanymi bez ograniczeń w specjalności konstrukcyjno-budowlanej nr ewid. LOD/0695/PWOK/07	Nr rysunku: A-02

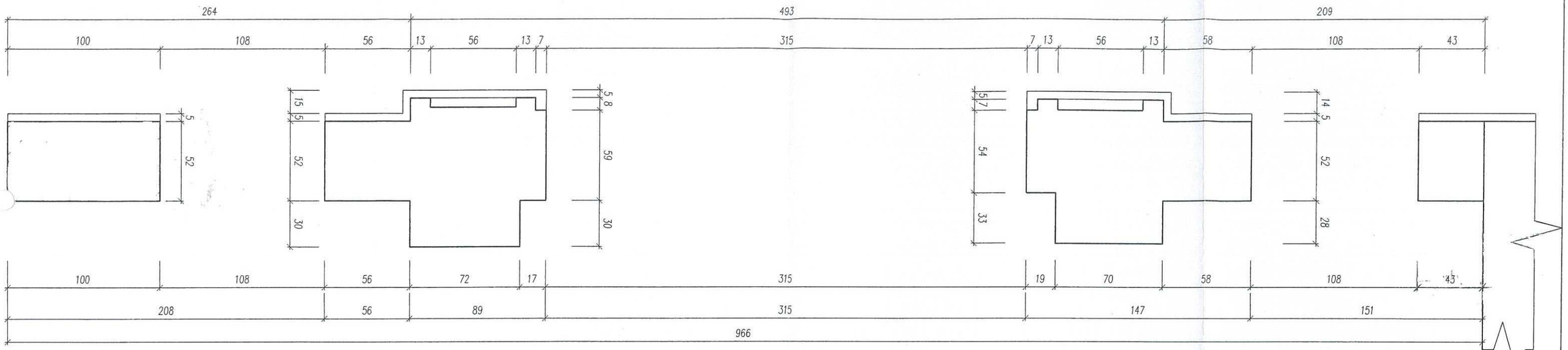

PRZEKRÓJ A-A
SKALA 1:25

A-5142-115.2015.90
Załącznik do pisma .....
WUOZ Łódź
DELEGATURA
w Skierniewicach

Z up. Wojewódzkiego Konserwatora Zabytków
Kierownik Delegatury
mgr Katarzyna Starecka

Projekt renowacji zabytkowej bramy przy ul. Świętojańskiej 1/3 w Łowiczu		
Rysunek:	Przekrój A-A	
Inwestor:	Powiat Łowicki ul. Stanisławskiego 30 99-400 Łowicz	Skala rysunku: 1:25
Adres inwestycji:	ul. Świętojańska 1/3 99-400 Łowicz Dz.nr ewid. 3002/8	Data: 06.2015r.
Projektant:	mgr inż. BOGUMIŁ KUCHAREK Uprawnienia budowlane do projektowania i kierowania robotami budowlanymi bez ograniczeń w specjalności konstrukcyjno-budowlanej nr ewid. [illegible]0695/PWOK/07	Nr rysunku: A-03

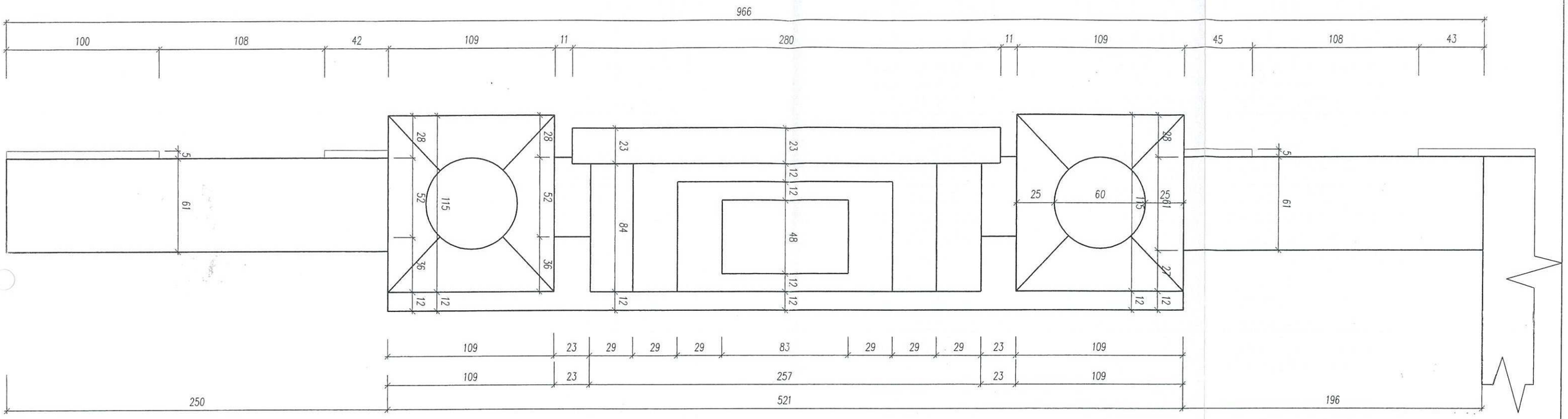

RZUT Z GÓRY
SKALA 1:25

A.5142-113.2015.AC
Załącznik do pisma .....
WUOZ Łódź
DELEGATURA
w Skierniewicach

Z up. Wojewódzkiego Konserwatora Zabytków
Kierownik Delegatury
mgr Katarzyna Starecka

Projekt renowacji zabytkowej bramy przy ul. Świętojańskiej 1/3 w Łowiczu		
Rysunek:	Rzut z góry	
Inwestor:	Powiat Łowicki ul. Stanisławskiego 30 99-400 Łowicz	Skala rysunku: 1:25
Adres inwestycji:	ul. Świętojańska 1/3 99-400 Łowicz Dz.nr ewid. 3002/8	Data: 06.2015r.
Projektant:	mgr inż. BOGUMIŁ KUCHAREK Uprawnienia budowlane do projektowania i kierowania robotami budowlanymi bez ograniczeń w specjalności konstrukcyjno-budowlanej nr ewid. LOD/0695/PWOK/07	Nr rysunku: A-04

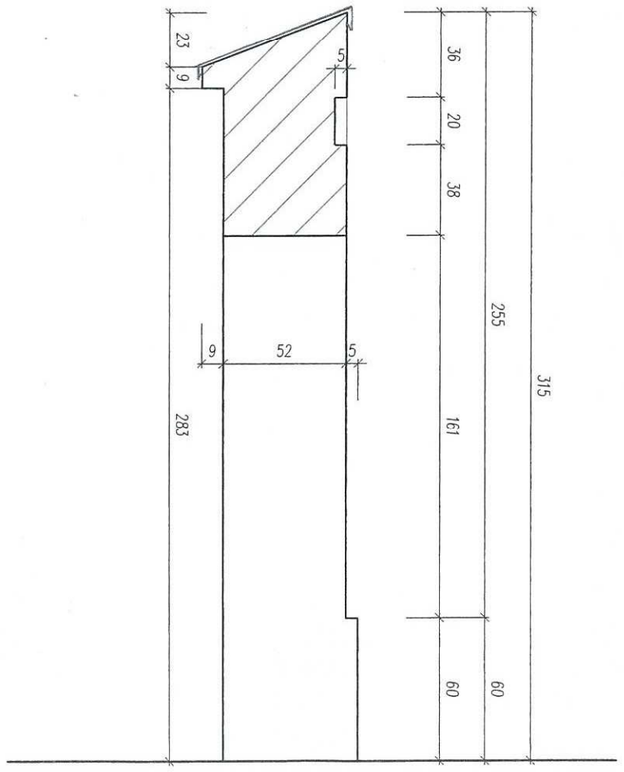

PRZEKRÓJ B-B
SKALA 1:25

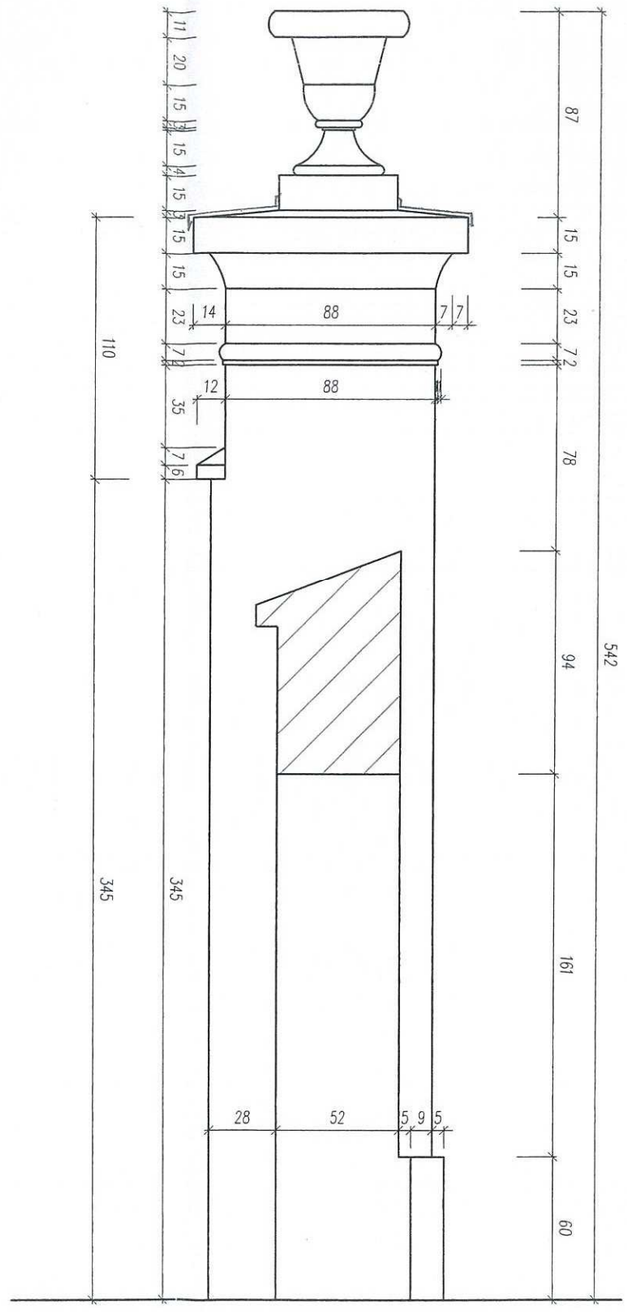

PRZEKRÓJ C-C
SKALA 1:25

A.5142.115.2015.AG
Załącznik do pisma .....
WUOZ Łódź
DELEGATURA
w Skierniewicach

Z up. Wojewódzkiego Konserwatora Zabytków
Kierownik Delegatury
mgr Katarzyna Starecka

Projekt renowacji zabytkowej bramy przy ul. Świętojańskiej 1/3 w Łowiczu		
Rysunek:	Przekrój B-B i C-C	
Inwestor:	Powiat Łowicki ul. Stanisławskiego 30 99-400 Łowicz	Skala rysunku: 1:25
Adres inwestycji:	ul. Świętojańska 1/3 99-400 Łowicz Dz.nr ewid. 3002/8	Data: 06.2015r.
Projektant:	mgr inż. BOGUMIŁ KUCHAREK Uprawnienia budowlane do projektowania i kierowania robotami budowlanymi bez ograniczeń w specjalności konstrukcyjno-budowlanej nr ewid. LOD/0095/PWOK/07	Nr rysunku: A-05

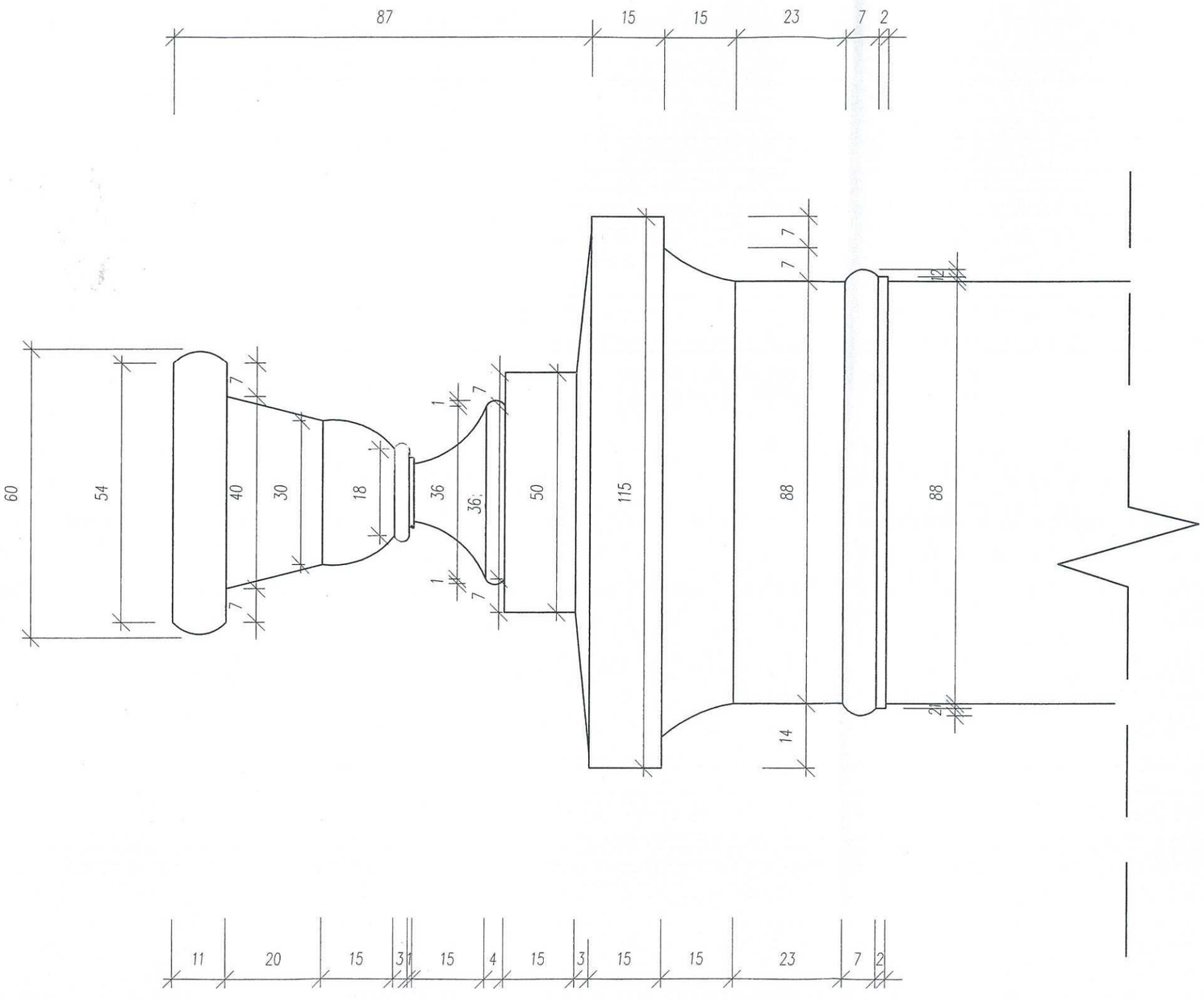

DETAL ARCHITEKTONICZNY
SKALA 1:10

A.6442.119.2015.AG
Załącznik do pisma .....
WUOZ Łódź
DELEGATURA
w Skierniewicach

Z up. Wojewódzkiego Konserwatora Zabytków
Kierownik Delegatury
mgr Katarzyna Starecka

Projekt renowacji zabytkowej bramy przy ul. Świętojańskiej 1/3 w Łowiczu		
Rysunek:	Detal architektoniczny - gazon	
Inwestor:	Powiat Łowicki ul. Stanisławskiego 30 99-400 Łowicz	Skala rysunku: 1:10
Adres inwestycji:	ul. Świętojańska 1/3 99-400 Łowicz Dz.nr ewid. 3002/8	Data: 06.2015r.
Projektant:	mgr inż. BOGUMIŁ KUCHAREK Uprawnienia budowlane do projektowania i kierowania robotami budowlanymi bez ograniczeń w specjalności konstrukcyjno-budowlanej nr ewid. LOD/0595/PWOK/07	Nr rysunku: A-06

NAZWA PRZEDSIĘWZIĘCIA: **PROJEKT RENOWACJI ZABYTKOWEJ BRAMY PRZY UL. ŚWIĘTOJAŃSKIEJ 1/3 W ŁOWICZU**			
INWESTOR: **Powiat Łowicki ul. Stanisławskiego 30, 99-400 Łowicz**			
ADRES INWESTYCJI: dz. nr ewid. 3002/8 Łowicz, ul. Świętojańska 1/3			
TYTUŁ RYSUNKU:			SKALA:
ELEWACJA POŁUDNIOWO-ZACHODNIA			1:50
PROJEKTANT: mgr inż. BOGUMIŁ KUCHAREK Uprawnienia budowlane do projektowania i kierowania robotami budowlanymi bez ograniczeń w specjalności konstrukcyjno-budowlanej nr ewid. LOD/0695/PWOK/07			
DATA:	06.2015 r.	NR RYS.	A-07

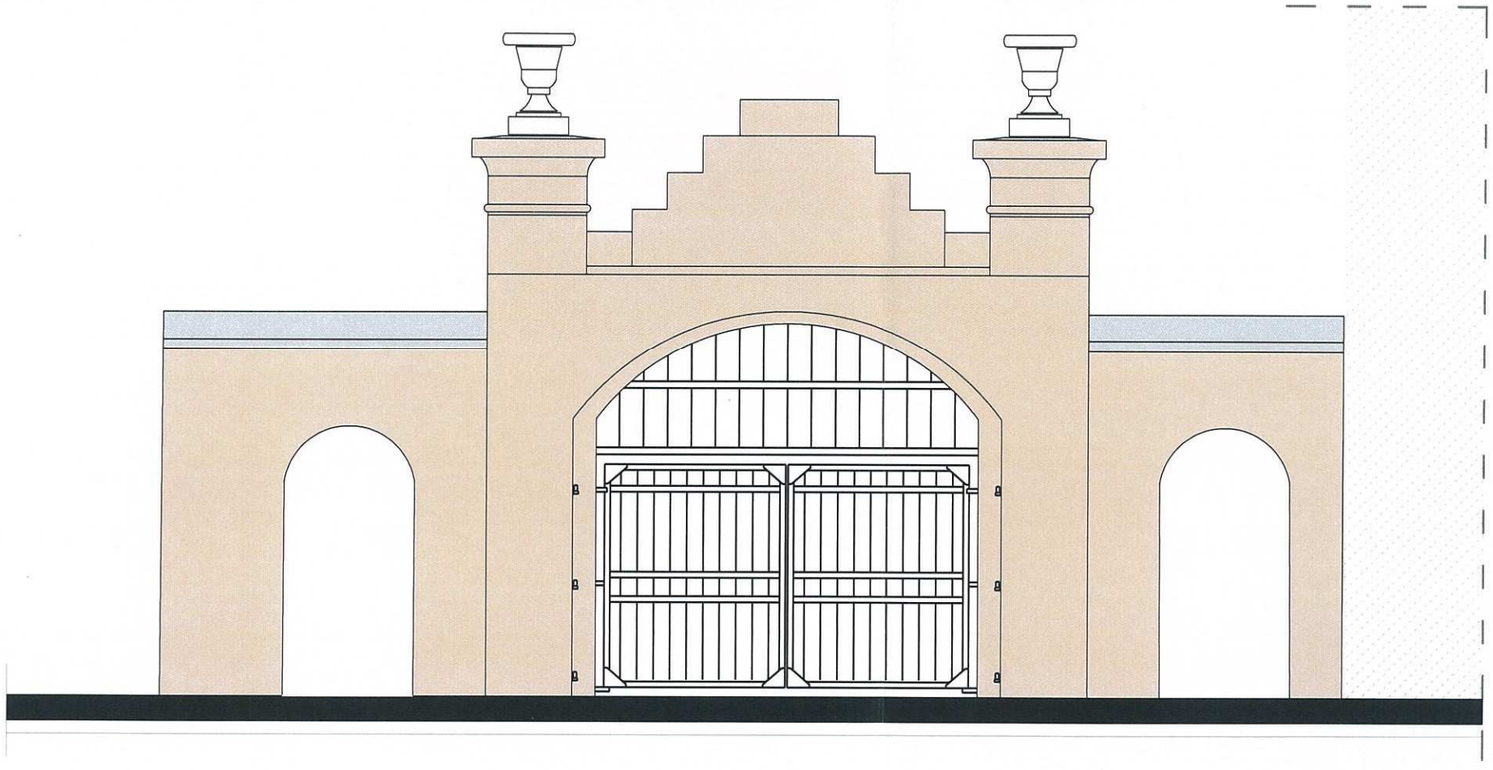

NAZWA PRZEDSIĘWZIĘCIA: **PROJEKT RENOWACJI ZABYTKOWEJ BRAMY PRZY UL. ŚWIĘTOJAŃSKIEJ 1/3 W ŁOWICZU**			
INWESTOR: **Powiat Łowicki ul. Stanisławskiego 30, 99-400 Łowicz**			
ADRES INWESTYCJI: dz. nr ewid. 3002/8 Łowicz, ul. Świętojańska 1/3			
TYTUŁ RYSUNKU:			SKALA:
ELEWACJA PÓŁNOCNO-WSCHODNIA			1:50
PROJEKTANT: mgr inż. BOGUMIŁ KUCHAREK Uprawnienia budowlane do projektowania i kierowania robotami budowlanymi bez ograniczeń w specjalności konstrukcyjno-budowlanej nr ewid. LOD/0695/PWOK/07			
DATA:	06.2015 r.	NR RYS.	**A-08**